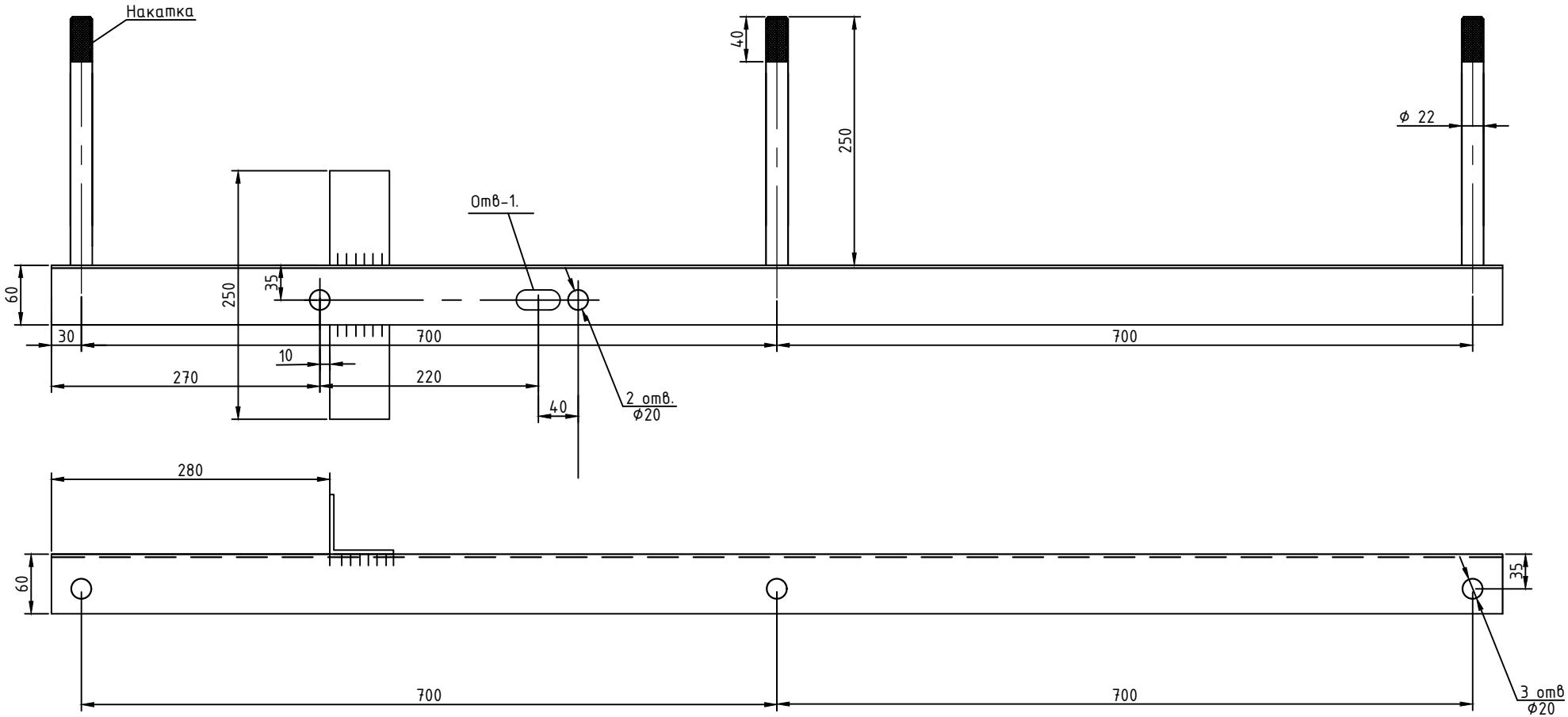

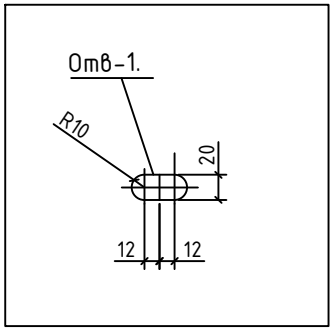

Подсечная траверса ТМ-2

Внес измен.				Стадия	Лист	Ли
Чертил						
Проверил						
Проверил				АО "Каражанбасмунай Отдел Энергетики и автоматизации произво		